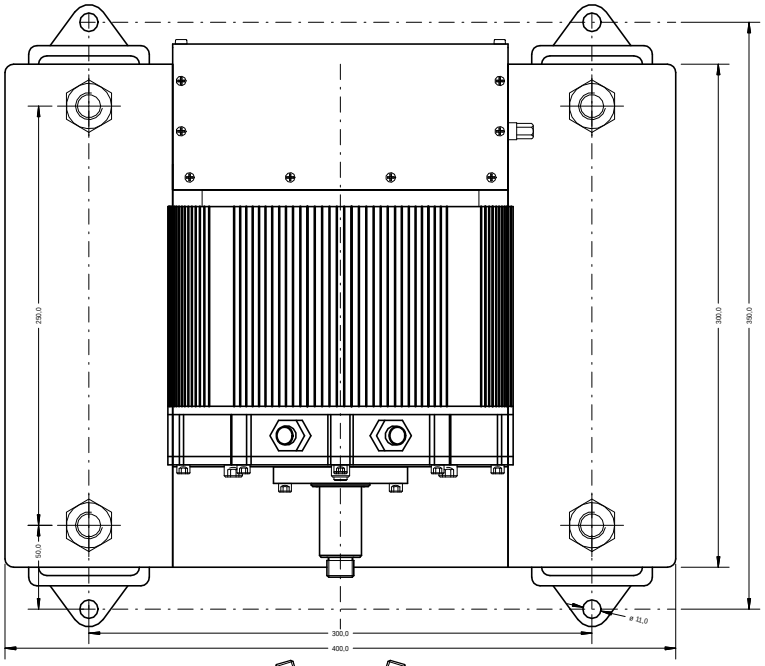

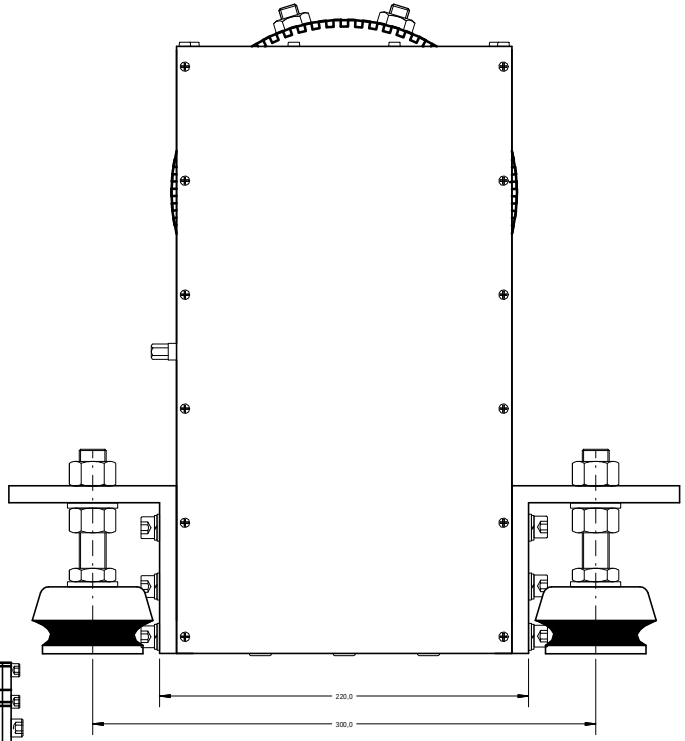

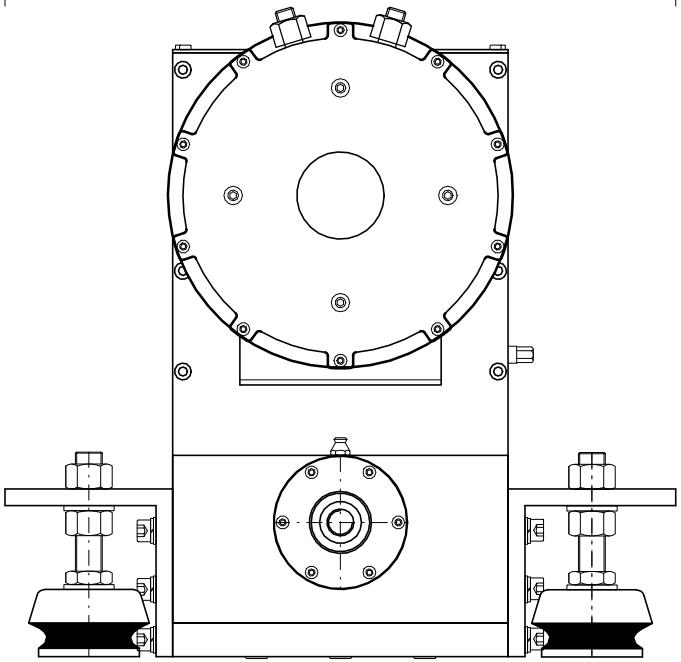

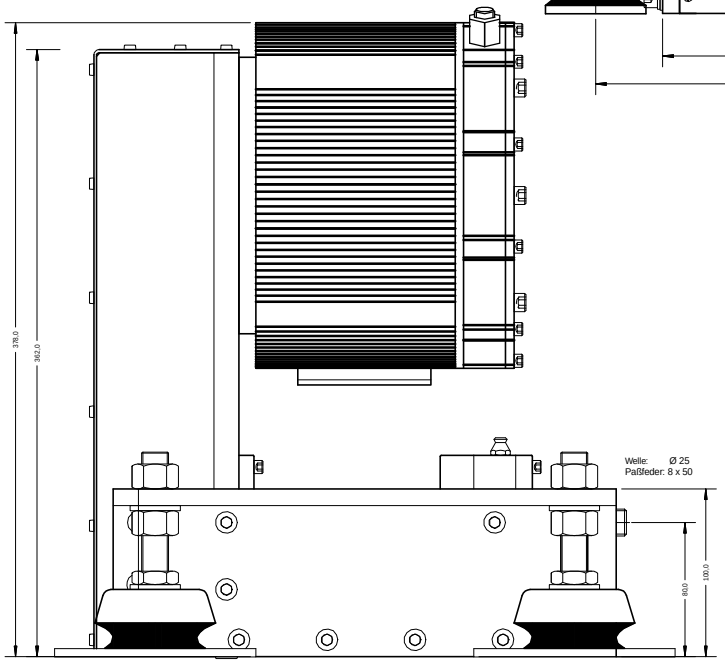

Welle: Ø 25
Paßfeder: 8 x 50

Rev.Nr.	Revision note				Date	Signature	Checked		

(Verwendungsbereich)		(Zul. Abw.)	(Oberfl.)	Maßstab 1 : 1	(Gewicht)
				(Werkstoff, Halbzeug)	
				(Format-Nr.)	
				(Modell, oder Gesamt-Nr.)	
		Datum	Name	EWG-48-xx	
		Bearb.	06.10.11	Norm	
		Geprüft			
		Genehm.		3 ... 10kW, E-Antrieb mit Getriebe - Einbaumaße	
		Firma			
		Industrie- u. Marineelektronik		34000116	Blatt 1 / 1
		A-6166 Fulpmes			Blätter
Zust.	Änderung	Datum	Name	Urspr. Ersatz für	Ersatz durch