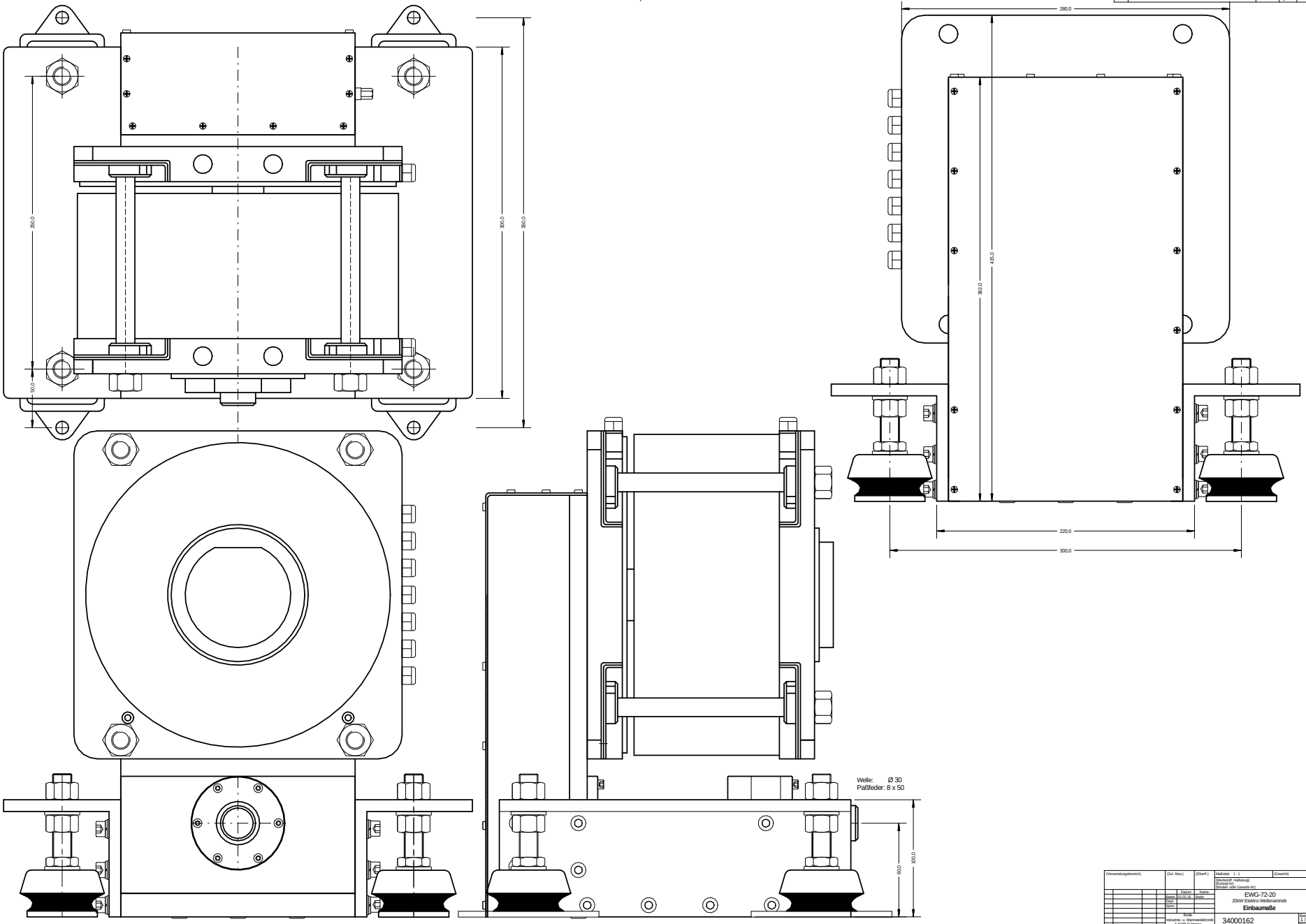

Revisio	Revision note	Date	Signature	Checked

(Verwendungsbereich)	(Zul. Abw.)	(Oberfl.)	Maßstab 1 : 1 (Gewicht)
			Werkstoff: Halbzeug (Rohteil-Nr.) (Modell- oder Gesamt-Nr.)
	Datum	Name	EWG-72-20
	Bearb. 10.02.18	Bode	20kW Elektro-Wellenantrieb
	Gepr.		**Einbaumaße**
	Norm		
	Bode		34000162
	Industrie- u. Marineelektronik A-6166 Fulpmes		Blatt 1 / 1
Zust. Änderung	Datum Name	Umprung	Ersatz für: Ersatz durch: