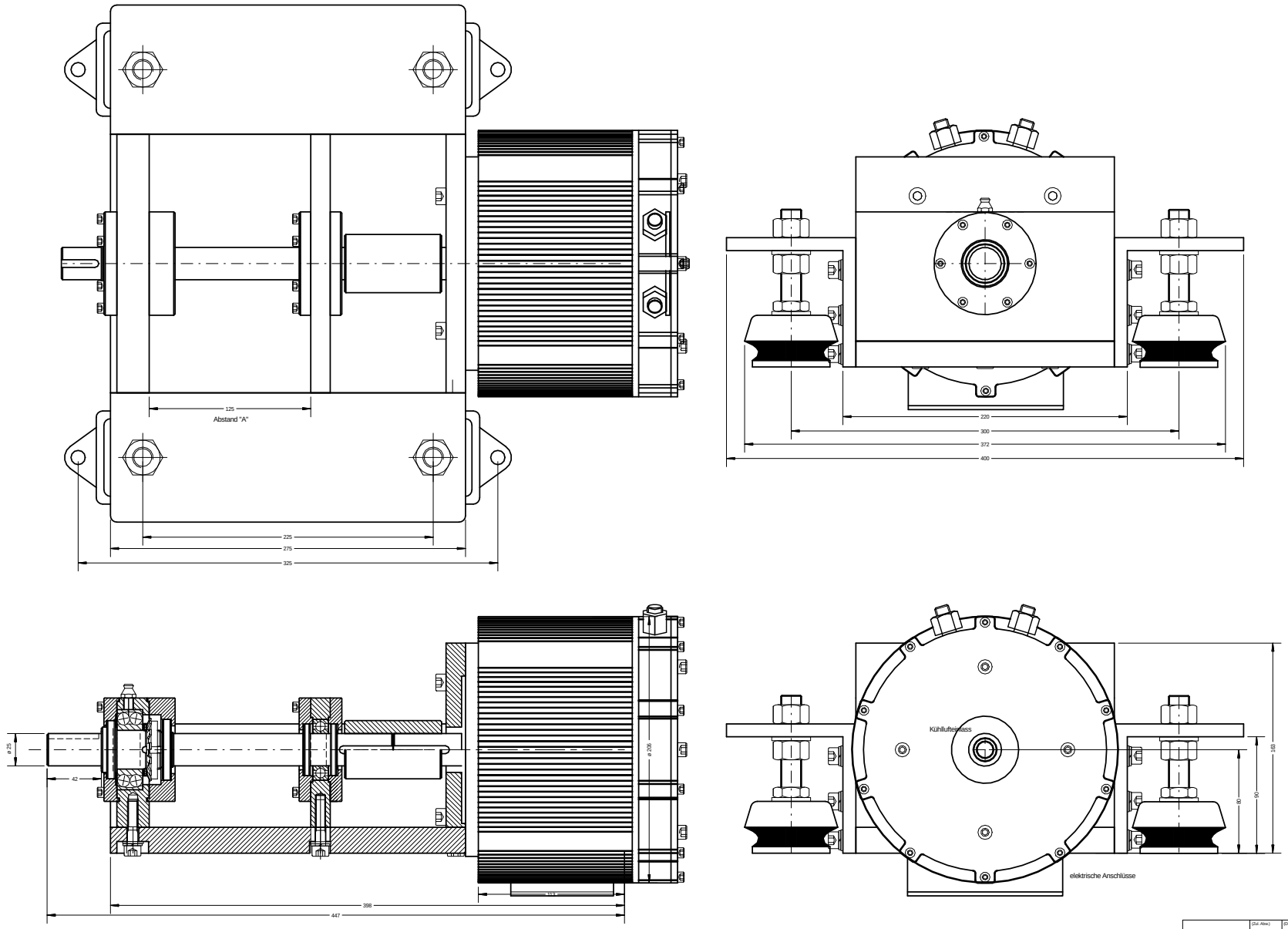


| Rev.No. | Revision note | Date | Signature | Checked |
|---|---|---|---|---|

| | | | | |
|---|---|---|---|---|
| (Zul. Abw.) | (Oberfl.) | Maßstab 1 : 1 | (Gewicht) | |
| | | Interkontrol: Halbzeug (Kontrol-Nr.) (Modell- oder Gesamt-Nr.) | | |
| | Datum | Name | 10kW Elektro-Wellendirektantrieb Zusammenstellung | |
| Bearb. | 14.05.15 | Bode | | |
| Gepr. | | | | |
| Norm. | | | | |
| Bode Industrie- u. Marinewelektronik A-6166 Fulgmes | | | Z.Nr. 34000165 | Blatt 1 / 1 |
| Zust. | Änderung | Datum | Name | Umgezeichnet | Ersatz für: | Ersatz durch: |